MagnaClean® Dual XP

Außergewöhnlicher Schutz für kleinere industrielle Heizungssysteme

Entwickelt von ADEY®, dem branchenweit führenden Anbieter von Wasserbehandlungslösungen, zum Schutz von kleineren industriellen Heizungssystemen gegen Beschädigung durch Schmutz und Rückstände.

- leistungsfähige Doppelmagnetkammer mit doppelter Leistung
- spezielle 1½"-Innengewinde-Teleskopanschlüsse inklusive Reduktionsadapter für den Anschluss an 1¼"-Rohrleitungen
- vielfältige Einbauoptionen (senkrechte/waagerechte Rohrleitungen)
- Hochleistungsdichtungen
- zwei Ablassventile mit niedrigem Querschnitt für einfache Wartung und Dosierung
- ultradünne Schutzhülle verbessert das Auffangen magnetischer Partikel

Technische Daten

Maximale Arbeitstemperatur: 95 °C
Minimale Einbauhöhe: 310 mm

Maximaler Arbeitsdruck: 6 bar
Maximaler Durchsatz: 150 L/min (9 m³/h)
Empfohlener Durchsatz: Für optimales Auffangen bis zu 100 Liter pro Minute.

Filter

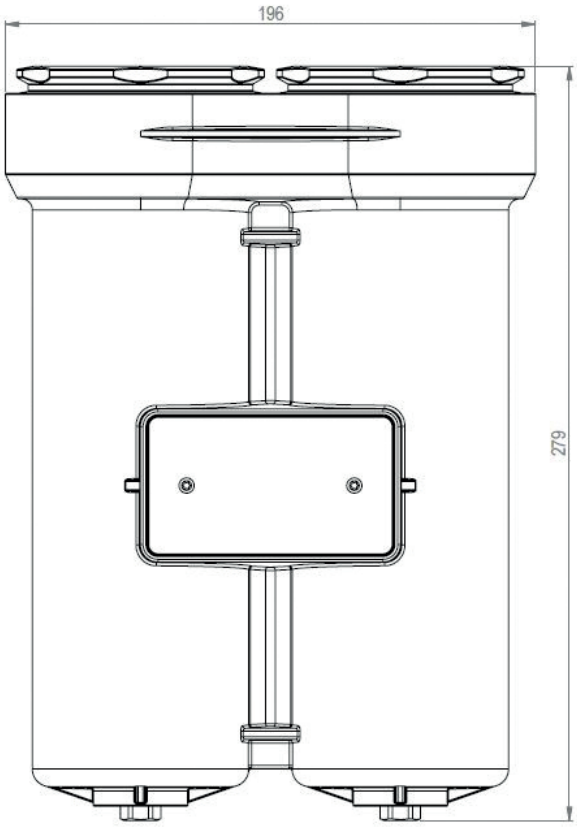

Korpus

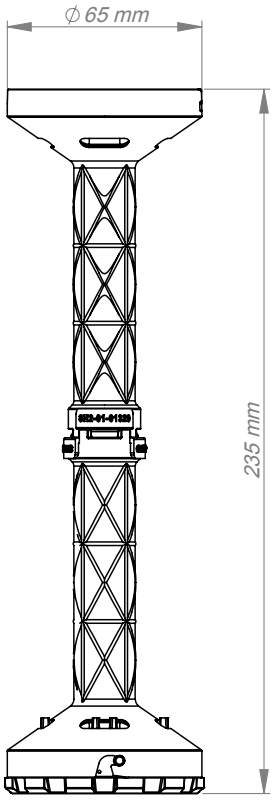

Seitenansicht

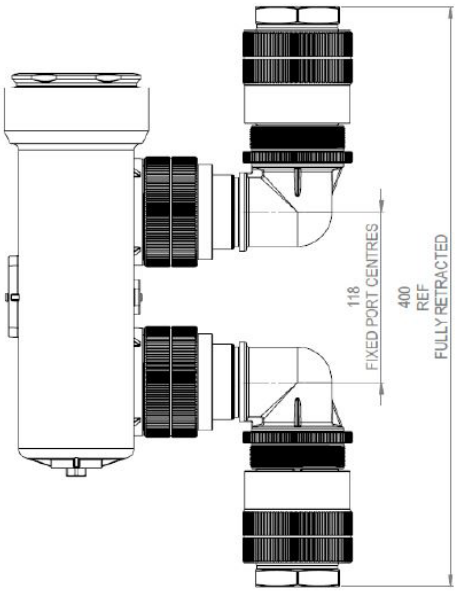

Verpackung und Handhabung

Verpackt in Einzeleinheiten mit allen zugehörigen Teilen.

Lagerung

Keine besonderen Lagerungsanforderungen.

M06656

Strömungswiderstandsdiagramm

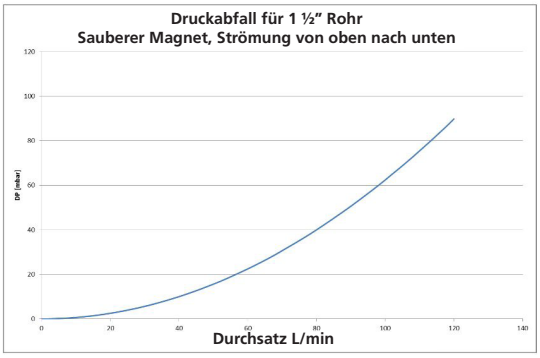

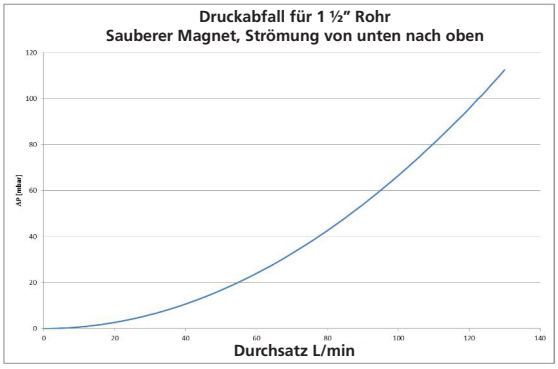

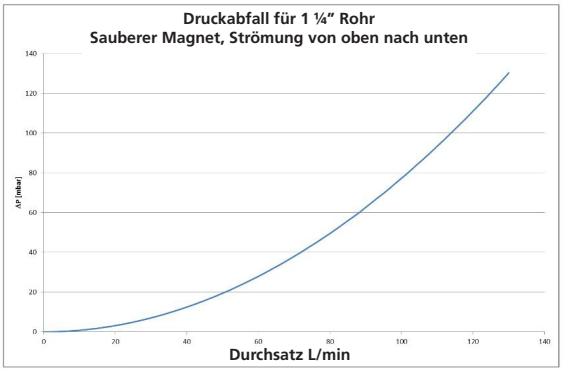

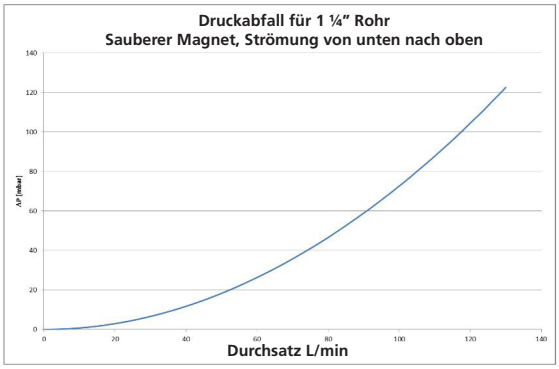

Produktbeschreibung

Der *MagnaClean DualXP*® besitzt zwei kraftvolle magnetische Strömungszonen. Jede Durchlassöffnung verfügt über integrierte Strömungsteiler, die das Wasser zu diesen beiden Bereichen lenken und eine gleichmäßige Zirkulation entlang der kraftvollen Magnete sicherstellen.
Er dient dazu, die Betriebslebensdauer von Zentralheizungsanlagen im Wohnbereich als auch Heizungsanlagen im kleineren gewerblichen Bereich zu verlängern, den Wartungsaufwand zu verringern, sowie die Heizkosten und den CO2-Ausstoß zu reduzieren.

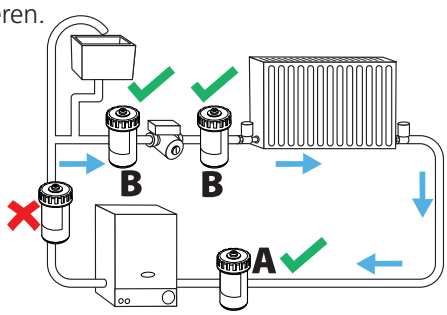

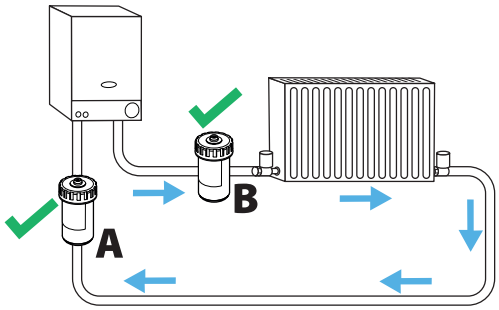

Anwendung

Durch die Auslegung von *MagnaClean DualXP* zum Einbau in die Rohrleitung und die um 360° drehbaren Anschlüsse ergeben sich für Installateure vielfältige Einbauoptionen. Dies sorgt für noch größere Flexibilität auch in kleinsten Einbauräumen.

Um optimale Ergebnisse zu erzielen, wird empfohlen, verschmutzte Anlagen zuerst mit *MagnaCleanse*® und ADEY *MC3+*® *Cleaner* zu spülen, bevor ein *MagnaClean* Filter eingebaut wird. Nach Reinigung oder Wartung die Anlage erneut mit ADEY *MC1+*® *Protector* dosieren.

Weitere Informationen zu Einbau und Wartung des ADEY *MagnaClean* Filtersortiments finden Sie unter adey.com