VAKUUMRÖHREN- KOLLEKTOR - VK 250

Freiaufstellung

- Stockraubenbefestigung VK-SSB45

2 Stk.

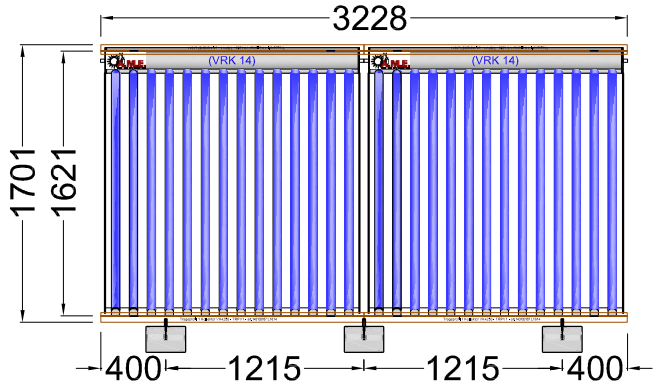

3 Stk.

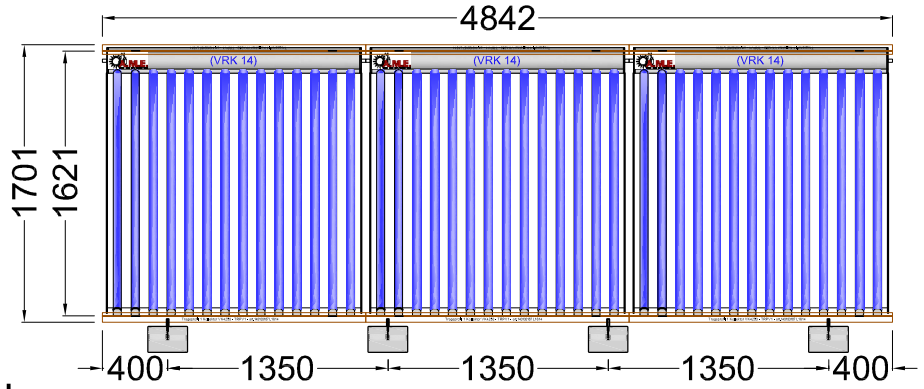

4 Stk.

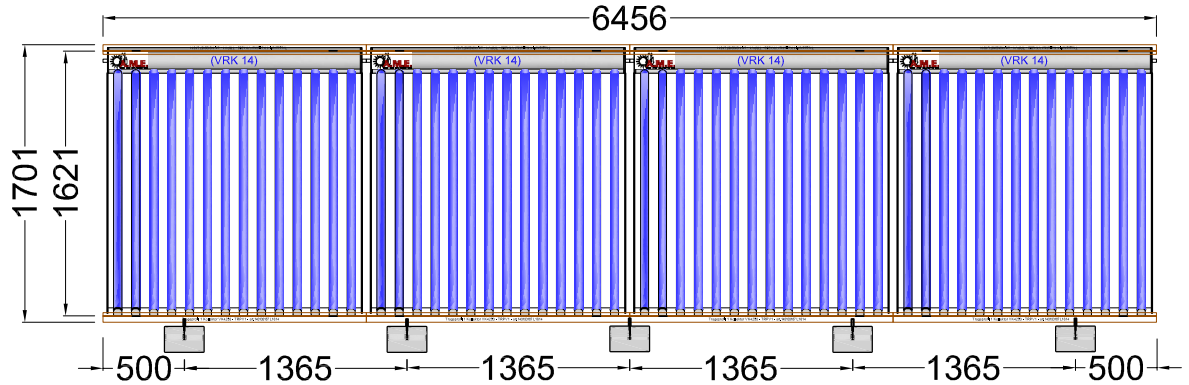

5 Stk.

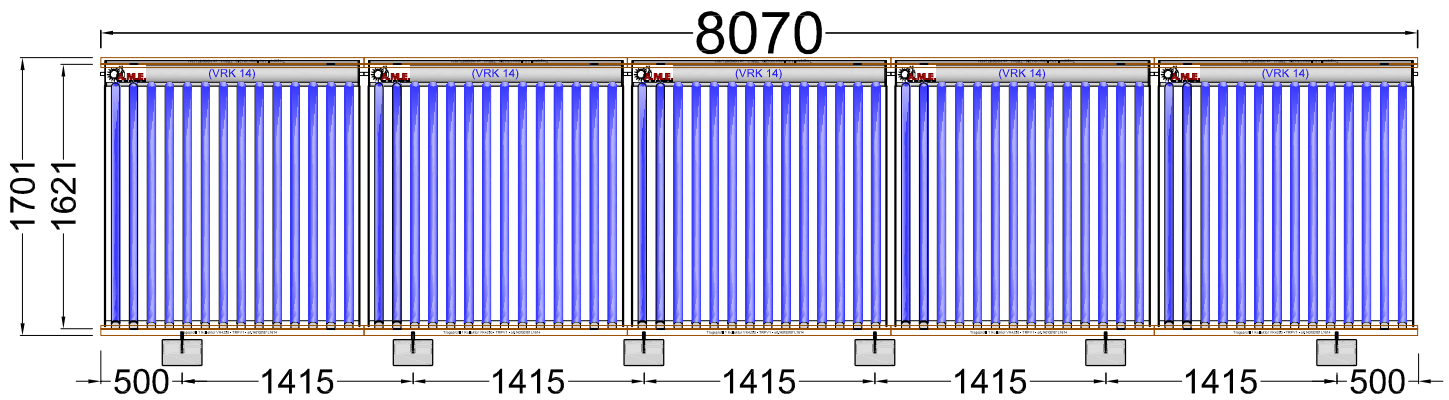

6 Stk.

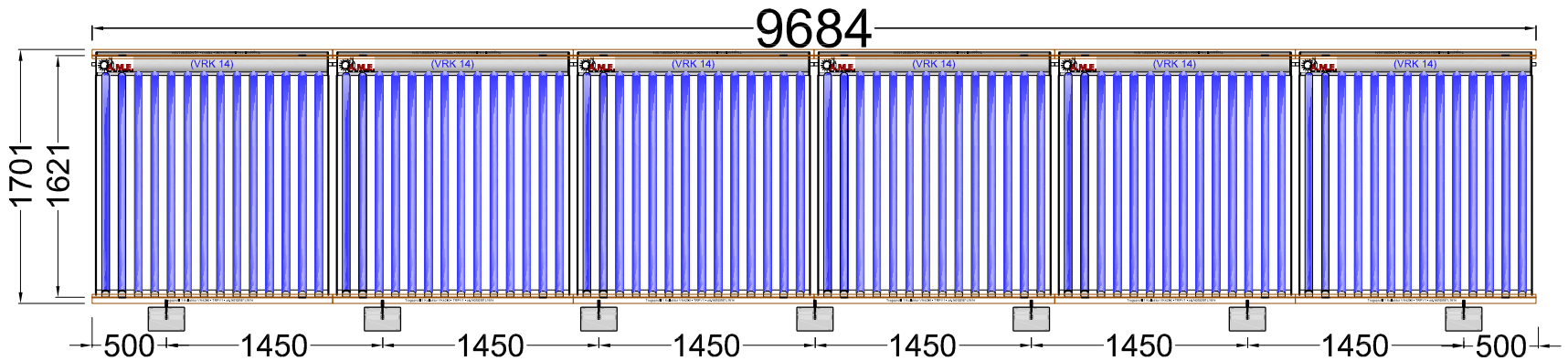

1 Stk.

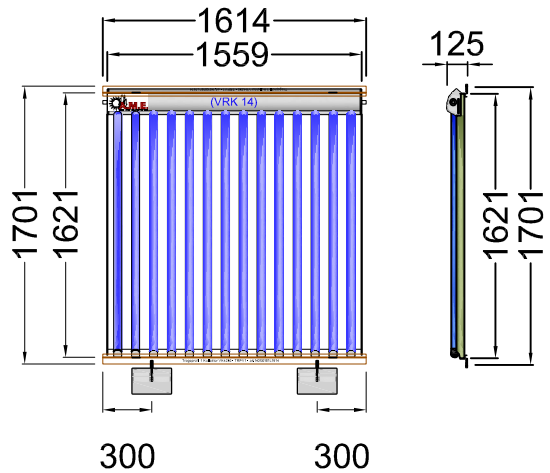

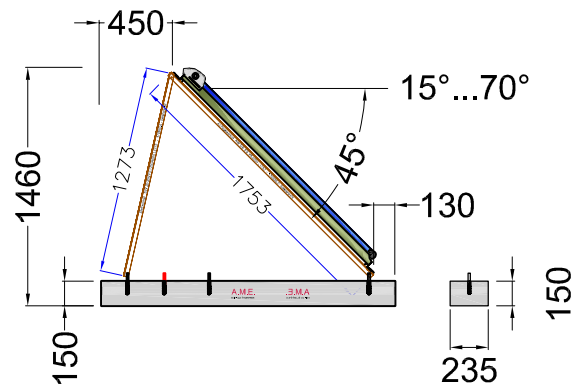

Grundsätzlich dürfen maximal 6 Kollektoren in Serie verschalten werden!
Besteht ein Kollektorfeld aus mehr als 6 Kollektoren, so muss das Feld mehrmals parallel angeschlossen werden.

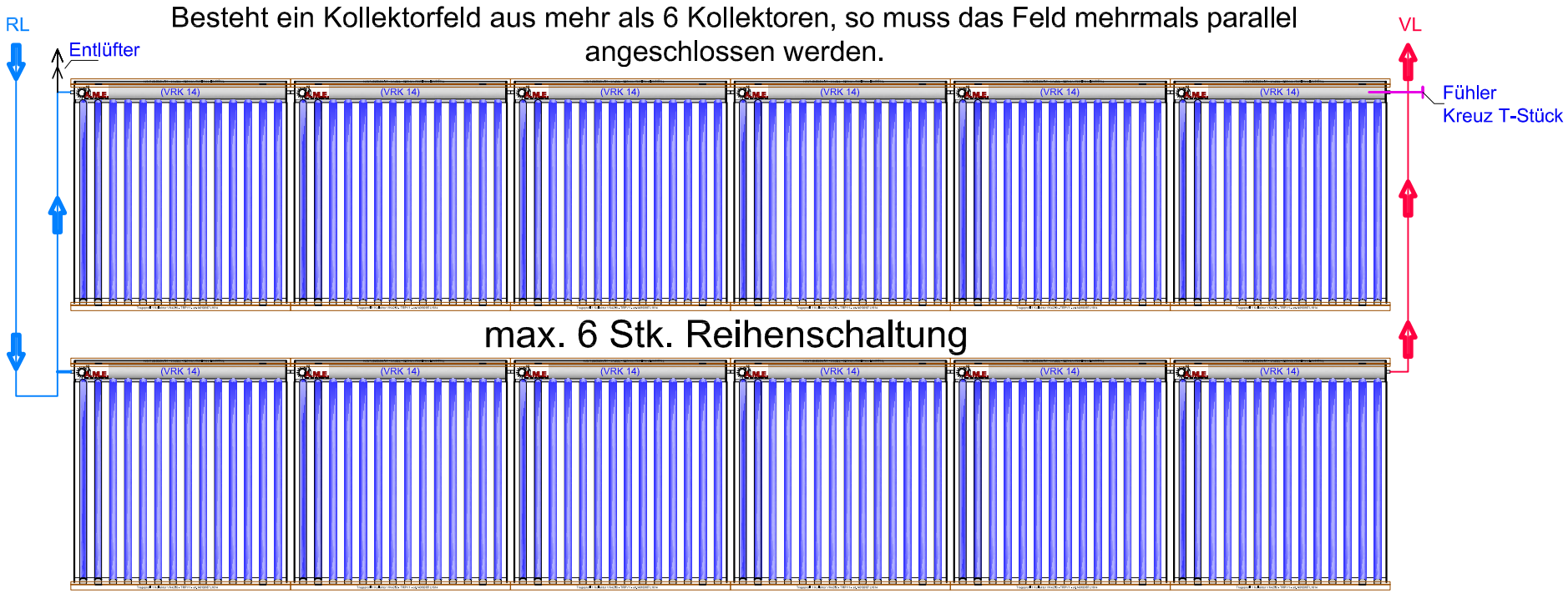

Volumenstrom 15-30 l/m²h = 1,0...1,9 L/min*Koll.

Änderungen vorbehalten!!

Volumenstrom: 25...40 l/h*m² = 1,04...1,6 l/h * Koll.

STANDART LOAD 1,25 kN/m²

= 125 kg/m² (** Windgeschw. <112 km/h - EN1991)

Je nach Montagestandort können bei höheren Wind- oder schneeexponierten Lagen zusätzliche Aufstellgarnituren erforderlich sein!!

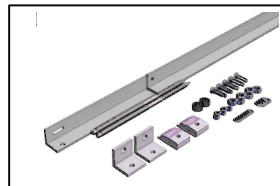

Set Winkelprofile/Auständerungsschienen SS45V1
VK4250 Stockschraubenset 45° VK-140100845,0

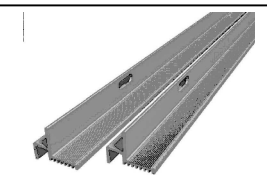

Set Trageprofil 1er / 2er Kollektoren VK250
TS1 VK4250 L1614 - VK-140100187,0
TS2 VK4250 L3228 - VK-140100188,0

2

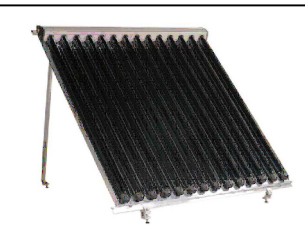

02.2023 VK 250 - Vakuumröhren Kollektor - Stockraubenbefestigung VK-SSB45

A.M.E. HEIZ- UND SOLARSYSTEME
Heiz- u. Solarsysteme
39040 Schabs Förche 42
+39 - 0472 - 970342 office@ametechnik.com