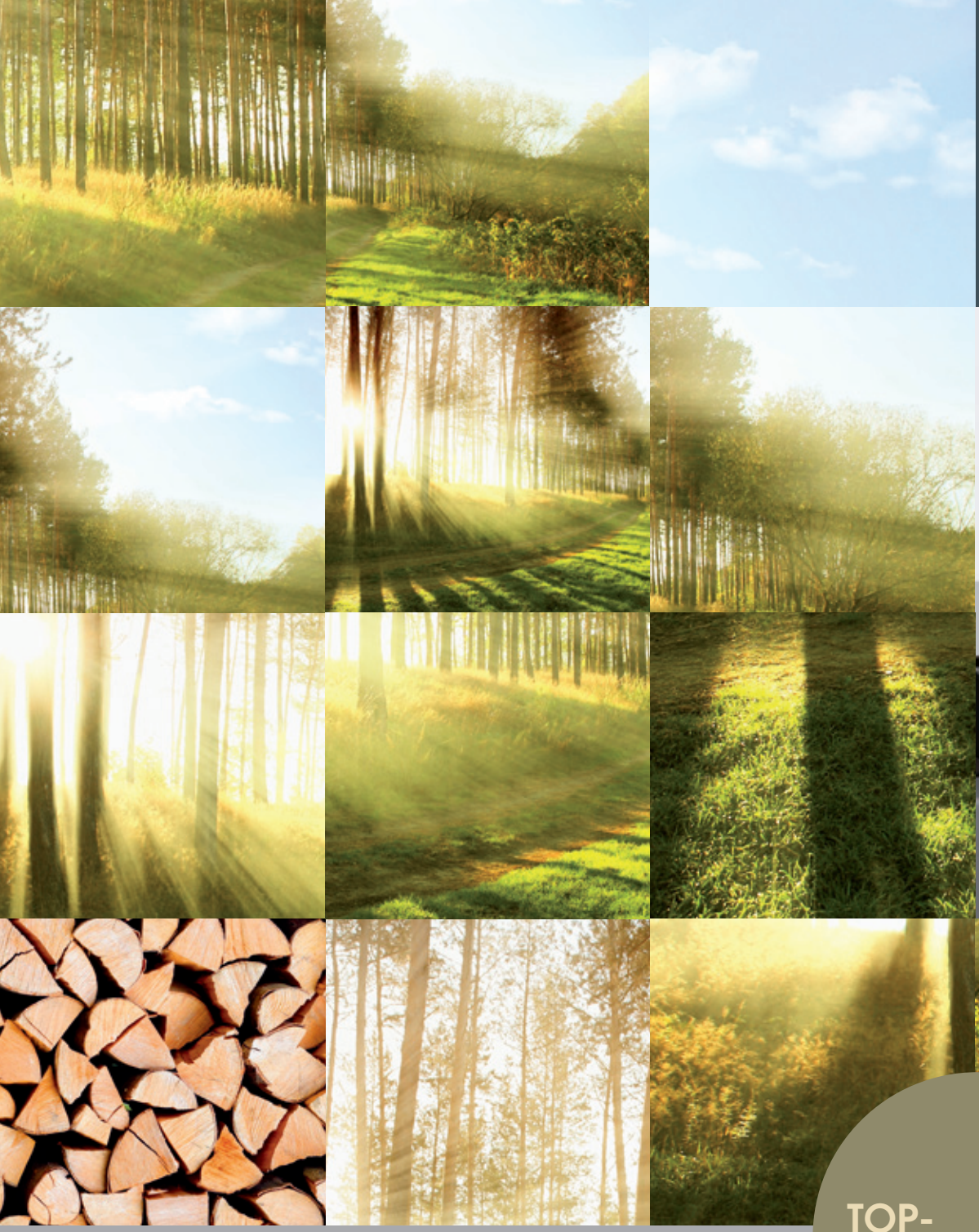

BMK-HYBRID
BIO-HYBRID

SCHEITHOLZ-WÄRMEPUMPE

TOP-
INNOVATION!

KOMFORTABEL
FLEXIBEL HEIZEN

GUNTAMATIC

GUNTAMATIC HEIZTECHNIK GMBH

WIR SIND EINER DER FÜHRENDEN HERSTELLER VON INNOVATIVEN UND HOCHWIRTSCHAFTLICHEN HOLZ- UND BIOMASSEHEIZUNGEN IN EUROPA. UNSERE PRODUKTE ZEICHNEN SICH DURCH ÄUSSERSTE ZUVERLÄSSIGKEIT UND HÖCHSTEN KOMFORT AUS. SIE SIND GEMACHT VON MENSCHEN FÜR MENSCHEN.

EHRLICH UND BODENSTÄNDIG

Unsere Heimat ist Österreich, unsere Ausrichtung international. Mit mehr als 120 Vertriebs- und Servicestützpunkten in 17 Ländern sind wir europaweit präsent. Seit mehr als 50 Jahren stehen wir für unsere hochwertigen Produkte und unsere ausgesprochene Geradlinigkeit: Von der Entwicklung bis zur Produktion und vom Vertrieb bis zum Service.

GANZHEITLICH DENKEN

Als Systemanbieter entwickeln und produzieren wir besonders robuste Stückholz-, Hackgut-, Pellet- und Pflanzenheizungen sowie optimal darauf abgestimmte Speicher. Ein Beispiel hierfür sind unsere neuen Kombianlagen für Scheitholz und Pellets.

HEIZEN MIT HERZEN

Wir sind Ingenieure und Kesselschmiede aus Überzeugung. Mit unseren bedarfsgerechten Heizlösungen möchten wir unseren Kunden, Partnern und Mitarbeitern das sichere Gefühl geben, sich für die richtige Heizung entschieden zu haben. Ökologisch, ökonomisch und sozial.

GUNTAMATIC HEIZTECHNIK GMBH

Gegründet:	**1963**
Erfahrung:	**mehr als 250.000 Biomasseheizungen**
Vertriebs- und Servicestützpunkte:	**120**
Vertrieb:	**in 20 Ländern**
Unternehmensstruktur:	**Familienbesitz**
Eigenkapitalquote:	**100 %**

„Wir denken und handeln werteorientiert. Bescheidenheit, Ehrlichkeit und Beständigkeit sind uns wichtig, denn wir möchten unseren Kunden stets mehr geben als wir versprechen."

Günther Huemer,
Geschäftsleitung der GUNTAMATIC Heiztechnik GmbH

WIR WOLLEN
DAS MACHEN,
WAS WIR
AM BESTEN
KÖNNEN:

INNOVATIVE UND
SICHERE
PRODUKTE.

DIESE ENTWICKELN
UND PRODUZIEREN
WIR IN PEUERBACH,
NAHE PASSAU.

Teamwork bedeutet für uns, offen zu kommunizieren, partnerschaftlich zu agieren und gemeinsam die besten Lösungen zu finden.

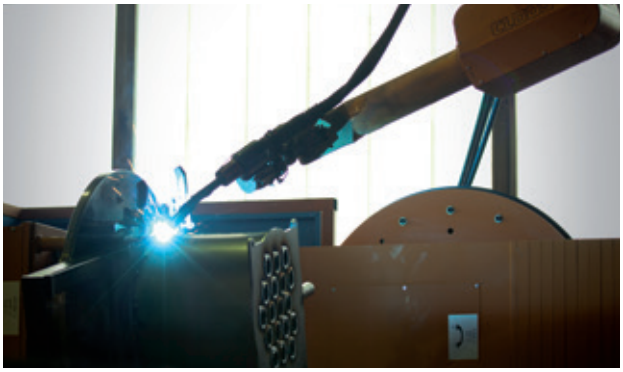

Unsere Fertigung ist hochgradig automatisiert, unsere Mitarbeiter sind hochspezialisiert. So sichern wir die zuverlässige Qualität und das hervorragende Preis-Leistungs-Verhältnis.

Je besser das Produkt, desto geringer die Folgekosten. Deshalb achten wir bei der Produktion auf jedes Detail. Das spart uns Arbeit und Ihnen unnötige Zusatzkosten.

INHALT

Heizen Sie sicher und ökologisch	4
Scheitholz ist gespeicherte Sonnenenergie	6
BMK-HYBRID	8
BIO-HYBRID	10
Inteligentes Hybrid-System	12
Konstruktion und Steuerung	14
Technische Daten und Anforderungen	16
Hydraulik Schemen	18
Garantien und Service	19

HEIZEN SIE SICHER UND ÖKOLOGISCH MIT DEM SCHEITHOLZ-WÄRMEPUMPEN-HYBRIDSYSTEM

DIE INNOVATIVE KOMBINATION EINER HOCHEFFIZIENTEN SCHEITHOLZ-HEIZUNG MIT DER MODERNEN WÄRMEPUMPEN-TECHNOLOGIE BIETET IHNEN MAXIMALEN HEIZKOMFORT BEI HÖCHSTER WIRTSCHAFTLICHKEIT.

BMK-HYBRID

WERDEN SIE **HEIZFLEXIBEL**

BIO-HYBRID

TEMPERATUROPTIMIERT HEIZEN

Die Scheitholz-Wärmepumpen Hybridsysteme lassen sich flexibel auf die jeweiligen Außentemperaturen einstellen. Bei gemäßigten Außentemperaturen arbeitet die Wärmepumpe hocheffizient mit der Umgebungswärme, bei Bedarf kann mit Scheitholz zugeheizt werden. Sinken die Außentemperaturen, lässt sich mit Scheitholz die gewünschte Wärme wirtschaftlich und ökologisch erzeugen.

VORTEILE SCHEITHOLZMODUL

Dank innovativer GUNTAMATIC Holzvergasertechnik arbeitet das Scheitholzmodul hocheffizient und äußerst emissionsarm. Dies sichert auch bei extremer Kälte und hohen Vorlauftemperaturen besonders niedrige Heizkosten. Dabei zählt Scheitholz zu den günstigsten und krisensichersten verfügbaren Brennstoffen. Das Scheitholzmodul ist je nach Modell für 1/2 und 1/3 Meter Holzscheite geeignet.

VORTEILE WÄRMEPUMPENMODUL

Unser Luft-Wärmepumpenmodul entzieht der Umgebung Wärme und führt diese dem Heizsystem zu. Da Scheitholzvergaser bei geringen Leistungen deutlich an Effizienz verlieren und höhere Emissionen verursachen, ist diese Kombination nicht nur äußerst wirtschaftlich, sondern auch besonders umweltfreundlich. Die Wahlmöglichkeit erhöht darüber hinaus die Flexibilität und den Heizkomfort erheblich.

INTEGRATION PHOTOVOLTAIK

Unser geschütztes „Heat Pump Battery Management" ermöglicht die Nutzung von Überstrom aus einer Photovoltaik-Anlage. Dieser wird hocheffizient in Wärme umgewandelt, in einem Pufferspeicher gespeichert und bei Bedarf genutzt. Aus jedem kW Überstrom werden 4 kW Wärme und mehr erzeugt. Das bedeutet eine Einsparung von 28 Cent/kWh und mehr und steigert die Wirtschaftlichkeit der Anlage zusätzlich.*

** Vergleich auf Basis Heizöl- oder Gaspreis mit 70 Cent/Liter(m^3) und COP 4.*

SCHEITHOLZ IST
GESPEICHERTE
SONNENENERGIE

UMGEBUNGSWÄRME
STAMMT AUCH
VON DER SONNE

BMK-HYBRID
HOCHWERTIGSTE UND MODERNSTE 1/2 M HOLZVERGASERTECHNIK

OPTIMIERTE VERBRENNUNG

Mit unserer Rotationsbrennkammer ist es gelungen, die Verbrennung erheblich zu verbessern und damit den Wirkungsgrad deutlich zu erhöhen. Das sichert eine optimale Nutzung der Holzgase, minimiert den Ausstoß von Staub und Schadstoffen und sorgt für höchste Wirtschaftlichkeit.

LÄNGERE BRENNDAUER

Dank der seitlichen Anordnung der Brennkammer kann der Füllraum bis auf den Boden ausgeweitet werden. Das vergrößert sein Volumen und verlängert die Brenndauer deutlich.

INNOVATIVES KONZEPT

Die einzigartige Isolierung von Glutbett- und Brennkammer sorgt in Verbindung mit der speziellen Luftvorwärmung für höchste Vergasungstemperaturen. Damit setzt der BMK auch neue Maßstäbe, wenn es um die Verbrennung unterschiedlicher Holzqualitäten wie Hartholz, Weichholz oder auch Holzreste geht.

PERFEKTER SCHUTZ

Ein weiterer Vorteil der seitlichen Brennkammer-Anordnung ist der optimale Schutz der keramischen Teile vor mechanischen Belastungen, beispielsweise durch eingeworfenes Holz.

HALBAUTOMATISCHE REINIGUNG

Der extrem groß dimensionierte Röhrenwärmetauscher ist mit einer halbautomatischen Reinigungsfunktion versehen. Zur Reinigung werden die Wirbulatoren des Wärmetauschers per Hebel einfach auf und ab bewegt. Störende Ablagerungen werden abgekratzt, fallen auf die Brennkammer und verbrennen.

EINFACH UND SAUBER:
Dank der optimierten Verbrennung entstehen wenig Schadstoffe. Was sich dennoch im Laufe der Zeit absetzt, lässt sich mit der halbautomatischen Reinigung einfach entfernen.

PRAKTISCH UND KOMFORTABEL:
Das spezielle Konstruktionsprinzip mit seitlicher Brennkammer vergrößert den Füllraum auf bis zu 215 Liter.

KOMFORTABLE ASCHEENTNAHME

Der BMK trennt brennbare Gase und Ascherückstände frühzeitig. So kann die Asche bequem aus der großen, frontseitigen Aschelade entnommen werden.

VOLLAUTOMATISCHE ZÜNDUNG

Die automatische Zündung (optional) mit Zeitschaltuhr sorgt dafür, dass Sie es immer dann warm haben, wenn Sie es möchten. Alles was Sie dafür tun müssen ist, die gewünschte Zeit oder Mindesttemperatur des Pufferspeichers einzustellen. Der BMK startet selbstständig und heizt Ihnen ein.

INTELLIGENTE STEUERUNG

Die innovative Touch-Steuerung bietet höchsten Bedienkomfort. Die klare Menüführung führt von jeder Stelle aus in wenigen Schritten ans Ziel. Dies ermöglicht eine einfache Steuerung und schnelle Wartungsarbeiten.

ROBUSTER EDELSTAHL-FÜLLRAUM

Der Edelstahl-Füllraum ist säureresistent und damit optimal vor aggressiven Ausgasungen von Eichen- oder Hartholz sowie Holz mit erhöhter Restfeuchte geschützt. Die Zusatzauskleidung verhindert überdies eine mögliche Beschädigung durch das Nachlegen von Holz.

HIGH-TECH UND HANDARBEIT

In der Produktion verzahnen wir vollautomatische Fertigungsstraßen mit gezielt eingesetzten Handarbeitsstationen. Das sichert nicht nur Arbeitsplätze, sondern auch die sprichwörtliche GUNTAMATIC Qualität.

MODULARER AUFBAU

Ein weiterer Vorteil ist der modulare Aufbau des BMK. So kann er problemlos in Oberteil (Wärmetauscher) und Unterteil (Unterkasten) getrennt und somit separat eingebracht werden.

GERINGE BETRIEBSKOSTEN

Dank des extrem hohen Wirkungsgrades bei geringem Energieverbrauch arbeitet der BMK äußerst wirtschaftlich. Die hochwertige Verarbeitung und das klare Gerätekonzept sorgen überdies für geringe Wartungs- und Servicekosten.

MAXIMALER KOMFORT:
Dank der integrierten Nachfüllanzeige sind Sie immer über den aktuellen Zustand des Pufferspeichers informiert und wissen, wann Sie nachlegen müssen.

BIO-HYBRID
HOCHEFFIZIENTE, KOMPAKTE 1/3 M HOLZVERGASERTECHNIK

OPTIMIERTE VERBRENNUNG

Mit unserer Rotationsbrennkammer ist es gelungen, die Verbrennung erheblich zu verbessern und damit den Wirkungsgrad deutlich zu erhöhen. Das sichert eine optimale Nutzung der Holzgase, minimiert den Ausstoß von Staub und Schadstoffen und sorgt für höchste Wirtschaftlichkeit.

HOCHWERTIGER FEUERBETON

Die Brennkammer aus hochwertigstem Schamottbeton ist optimal gegen Belastungen geschützt. Das verhindert ihren frühzeitigen Bruch und erhöht die Lebensdauer deutlich.

STABILE AUSFÜHRUNG

Um den extremen thermischen Belastungen standzuhalten und eine ausreichende mechanische Robustheit zu gewährleisten, ist der Gussrost besonders stabil und langlebig ausgelegt. Zum Schutz vor mechanischen Schäden ist der Füllraum überdies vollständig ausgekleidet.

KOMFORTABLE ASCHEENTNAHME

Der BIOSMART trennt brennbare Gase und Ascherückstände frühzeitig. So kann die Asche bequem aus der großen, frontseitigen Aschelade entnommen werden.

HALBAUTOMATISCHE REINIGUNG

Der extrem groß dimensionierte Röhrenwärmetauscher ist mit einer halbautomatischen Reinigungsfunktion versehen. Zur Reinigung werden die Wirbulatoren des Wärmetauschers per Hebel einfach auf und ab bewegt. Störende Ablagerungen werden abgekratzt.

PERFEKTE ISOLIERUNG

Rohkörper und Wärmetauscher sind robust gebaut und optimal isoliert. Das verhindert die Abgabe von Wärme und verbessert die Effizienz zusätzlich.

INTELLIGENTE TOUCH-STEUERUNG

Die innovative Touch-Steuerung bietet höchsten Bedienkomfort. Die klare Menüführung führt von jeder Stelle aus in wenigen Schritten ans Ziel. Dies ermöglicht eine einfache Steuerung und schnelle Wartungsarbeiten.

FRONTSEITIGES KONZEPT

Dank der frontseitigen Bedienung ist der BIOSMART optimal zugänglich. Das macht ihn bequem in der Handhabung und besonders flexibel bei der Wahl des Aufstellungsortes.

OPTIMALE ERSATZTEILVERSORGUNG

Selbstverständlich erfüllen wir alle gesetzlichen Anforderungen an die Bereithaltung von Ersatzteilen. Dank der Produktion in unserem eigenen Werk gehen wir darüber hinaus davon aus, dass wir Ersatzteile für BIOSMART Anlagen deutlich länger vorrätig haben oder bei Bedarf fertigen können. So bieten wir auch heute noch Ersatzteile für alle seit 1970 gefertigten GUNTAMATIC Geräte an.

GERINGE BETRIEBSKOSTEN

Dank des extrem hohen Wirkungsgrades bei geringem Energieverbrauch arbeitet der BIOSMART äußerst wirtschaftlich. Die hochwertige Verarbeitung und das klare Gerätekonzept sorgen überdies für geringe Wartungs- und Servicekosten.

ZUKUNFTSWEISENDE TECHNOLOGIE

Hochwertige Regelungstechnik ermöglicht dauerhaft beste Emissionswerte. So können die Prüfwerte aller gängigen regelmäßigen Überprüfungen und Förderrichtlinien zuverlässig eingehalten werden.

VOLLAUTOMATISCHE ZÜNDUNG

Die automatische Zündung (optional) mit Zeitschaltuhr sorgt dafür, dass Sie es immer dann warm haben, wenn Sie es möchten. Alles was Sie dafür tun müssen ist, die gewünschte Zeit oder Mindesttemperatur des Pufferspeichers einzustellen. Der BIOSMART startet selbstständig und heizt Ihnen ein.

LAMBDASONDEN-STEUERUNG
Um jederzeit eine optimale Verbrennung zu sichern, messen Lambdasonden die Abgaswerte kontinuierlich und regeln die Luftzufuhr.

SICHERE SAUGZUG-GEBLÄSE
Das leistungsstarke Saugzug-Gebläse ist Teil des optimal aufeinander abgestimmten Feuerungskonzeptes und sorgt für die zuverlässige Abluft-Führung.

DIE INTELLIGENTE HYBRID-HEIZSTRATEGIE KOMBINIERT DIE VORTEILE VERSCHIEDENER HEIZTECHNOLOGIEN HOCHEFFIZIENT. DAS SCHEITHOLZ-WÄRMEPUMPEN-SYSTEM ERMÖGLICHT ÜBERDIES DIE ZUKUNFTSWEISENDE NUTZUNG VON ÜBERSTROM AUS PHOTOVOLTAIK-ANLAGEN ODER WINDENERGIE.

DOPPELT WIRTSCHAFTLICH INTELLIGENTES HYBRIDSYSTEM ARBEITET IMMER HOCHEFFIZIENT

A++ WÄRMEPUMPEN-TECHNOLOGIE

Die geräuscharm arbeitenden Luft/Wasser-Wärmepumpen arbeiten mit Inverter-Technologie. Dabei wird im Außengerät das Kühlmittel durch die Umgebungswärme zunächst verdampft und anschließend unter Einsatz besonders effizienter Technologien verdichtet. Im Verflüssiger wird die Temperatur dann an das Heizsystem abgegeben. Dabei sichert der groß dimensionierte Wärmetauscher die besonders hohe Effizienz. Als letzten Schritt wird das Kühlmittel kontrolliert wieder entspannt und die Temperatur auf das gewünschte Grundniveau abgesenkt.

ROBUST UND FUNKTIONELL

Unsere Scheitholz-Wärmepumpen Hybridsysteme bestehen aus einem leistungsstarken Scheitholzmodul mit Steuerung und vollständigem Hydraulikmodul sowie einer kompakten und formschönen Außeneinheit.

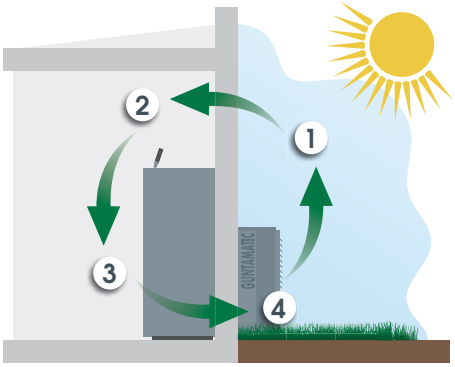

1) Verdampfen *(Temperatur aufnehmen)*
In unserem HYBRID Außengerät wird Kühlmittel durch Umgebungswärme verdampft. Je nach Luftfeuchtigkeit und Temperatur entsteht dabei Eisansatz, welcher in Folge durch Prozessumkehr abgetaut werden muss. Unsere besonders intelligente Abtaufunktion in Verbindung mit der Vermeidung von sehr kalten Betriebstemperaturen sorgt für höchste Effizienz.

2) Verdichten *(Temperatur erhöhen)*
Unsere hoch effiziente Inverter-Technologie passt die Verdichtung des Kältemittels der aktuell benötigten Leistung an. Dies spart Energie und erhöht die Effizienz.

3) Verflüssigen
(Temperatur an das Heizsystem abgeben durch Verflüssigen) Ein besonders groß dimensionierter Wärmetauscher sorgt für geringste Temperaturdifferenzen und ermöglicht die besonders hohe Effizienz.

4) Entspannen *(Temperatur auf Grundniveau absenken)*
Intelligent steuern wir die Expansion je nach Leistung und Betriebszustand.

ZUKUNFTSWEISENDE STROMNUTZUNG

Dank des „Heating Pump Battery Managements" ermöglicht die Anlage das flexible und wirtschaftliche Einspeisen von Eigenstrom aus einer Photovoltaikanlage oder Überstrom der Stromnetze, beispielsweise aus Windenergie. Der Strom wird hocheffizient in Wärme gewandelt und anschließend vollautomatisch in das Heizsystem eingespeist. Damit hilft sie die Stromnetze bei Bedarf intelligent zu nutzen (Smart Grid) und leistet einen wichtigen Beitrag zur nachhaltigen Energieversorgung von morgen.

HÖCHSTE SICHERHEIT

Unsere Scheitholz-Wärmepumpen Hybridsysteme verfügen über ein ausgereiftes Sicherheitskonzept mit ausgewählten Bauteilen und Materialien sowie einer Reihe von intelligenten Sicherheitsfunktionen. Um auch gegen Ausfälle und Störungen doppelte Sicherheit zu bieten, sind die Systeme mit einer automatischen Betriebsumschaltung ausgestattet.

ERFAHRUNG UND QUALITÄT

Unsere Scheitholzmodule werden in automatisierten Fertigungsstraßen mit gezielt eingesetzten Handarbeitsstationen in Oberösterreich gefertigt. Die Wärmepumpen sind besonders betriebssicher und vielfach erprobt. Das bietet Ihnen maximalen Heizkomfort.

KOMFORTABLE STEUERLÖSUNGEN

DAS EINFACHE UND KLARE BEDIENKONZEPT ERMÖGLICHT DIE UNKOMPLIZIERTE STEUERUNG DER HYBRIDANLAGEN.

EINFACHE BEDIENUNG

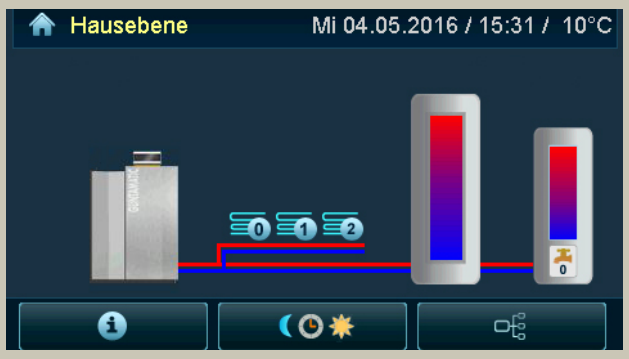

EINFACHE TOUCH-STEUERUNG

Die klare Menüstruktur und die iconbasierte Steuerung bieten maximalen Bedienkomfort. Dabei können, sofern keine witterungsgeführte Regelung installiert ist, drei Pumpenausgänge und ein Warmwasserspeicher zeitgesteuert betrieben werden. In Verbindung mit dem Set-MKR (intern) können je ein Warmwasserspeicher, ein Pumpenheizkreis und zwei gemischte Heizkreise gesteuert werden.

PRAKTISCHES RAUMGERÄT

Das Raumgerät RFF 25 ermöglicht die unkomplizierte Bedienung des Kessels vom Wohnraum aus. Dabei wird der Betriebszustand über einen Schalter eingestellt und die Temperatur über einen Drehschalter geregelt. Nach der Voreinstellung kann die Raumtemperatur um +/- 3° C angepasst werden. Optional kann jeder Heizkreis mit einem analogen Raumgerät ausgestattet und raumtemperaturgeführt betrieben werden.

INTELLIGENTE WOHNRAUMSTEUERUNG

Die digitale Raumstation RS 200 steuert den Heizkessel per Touch-Bedienfeld. Neben den Funktionalitäten des RFF 25 informiert sie zusätzlich unter anderem über Kesselbetriebsdaten und Fühlerwerte. Ist sie einem Heizkreis zugewiesen, kann dieser raumtemperaturgeführt gesteuert werden. Eine Raumstation kann – unter bestimmten Voraussetzungen – mehrere Heizkreise programmieren. Bis zu drei Raumstationen können je Heizanlage eingesetzt werden.

STEUERUNGS-APP

Mit der optional erhältlichen GUNTAMATIC Steuerungs-App lässt sich die Heizung bequem von überall aus steuern (Internetverbindung oder GSM-Modul vorausgesetzt). Dank intuitiver Menüführung und Touch-/Wischbedienung können so beispielsweise aktuelle Temperaturen per Smartphone oder Tablet abgerufen und Heizprogramme eingestellt werden. Darüber hinaus informiert die Anwendung über den Zustand der Heizung und bietet unterschiedliche Analysemöglichkeiten. Die zukunftsweisende GUNTAMATIC Steuerungs-APP steht für Smartphone- bzw. Tabletanwendungen (iOS und Android) sowie in einem Web-Portal zur Verfügung.

WITTERUNGSGEFÜHRTE HEIZKREISREGELUNG (OPTIONAL)

Das kompakte, witterungsgeführte Steuerungs-Set-MK261 wird über eine CAN-Bus Anbindung installiert. Bedienung und Konfiguration erfolgen über die Kesselbedieneinheit. Das Set-MK261 kann einen Warmwasserspeicher, einen Pumpenheizkreis und zwei gemischte Heizkreise ansteuern. Bis zu zwei Wandgeräte Set-MK261 können je Heizanlage genutzt werden.

TECHNISCHE DATEN UND ANFORDERUNGEN

BIO-HYBRID

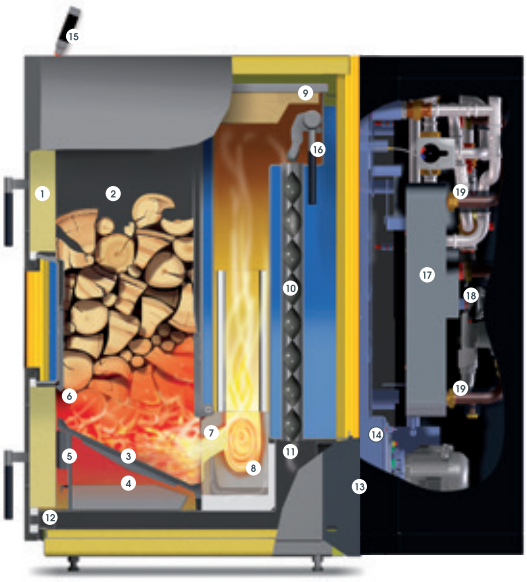

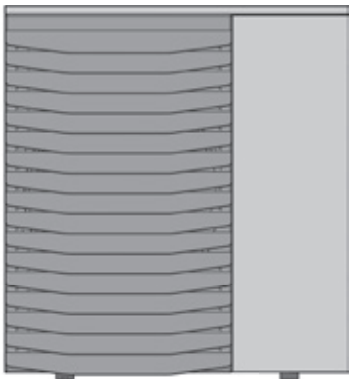

1. Fülltür mit Absaugkanal
2. Füllraum mit Schutzauskleidung
3. Gussrost
4. Aschelade
5. Primär- und Sekundärluftmotor
6. Primärluft
7. Sekundärluft
8. Hochtemperaturbrennkammer
9. Reinigungsdeckel
10. Röhrenwärmetauscher
11. Staubabscheidezone
12. Reinigungskanal von vorne
13. drehzahlgeregeltes Saugzuggebläse
14. Lambdasonde
15. menügeführte Touch-Bedieneinheit
16. Reinigungshebel (bei optioneller Reinigung)
17. Großdimensionierter Verflüssiger
18. Betriebspumpe WP
19. Anschluss Kältemittelleitungen

BMK-HYBRID

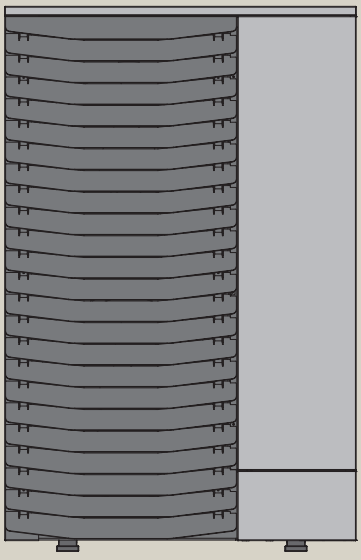

1. großer Füllraum
2. engmaschiger, heißer Rost
3. Aschelade
4. geregelte, vorgewärmte Sekundärluft
5. geregelte, vorgewärmte Primärluft
6. Turbo-Brennkammer
7. Wirbulatoren
8. Reinigungshebel
9. Saugzuggebläse
10. Rauchrohr
11. Kesselschaltfeld
12. Servo-Motoren für die Primär- und Sekundärluft
13. starke Vollisolierung
14. Schwelgaskanal
15. auf Wunsch: automatische Zündung

BIO-HYBRID

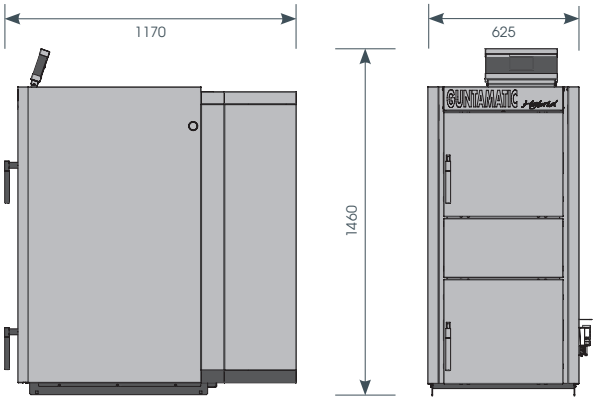

BMK-HYBRID

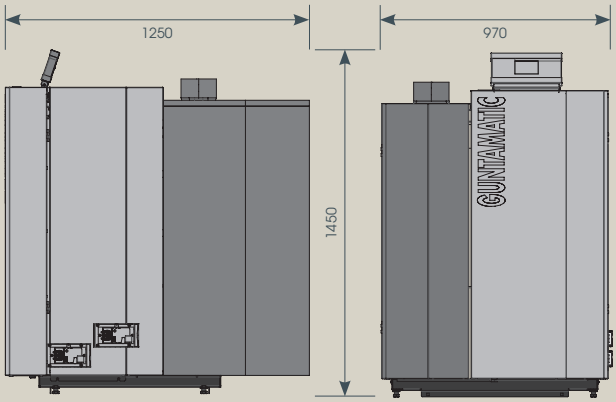

WP 9

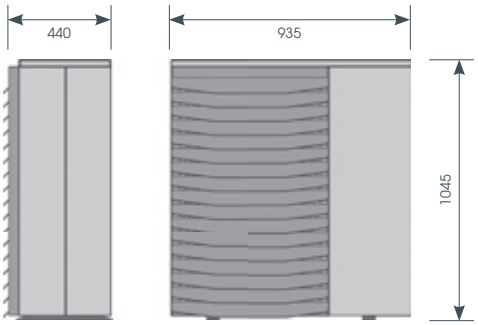

WP 16

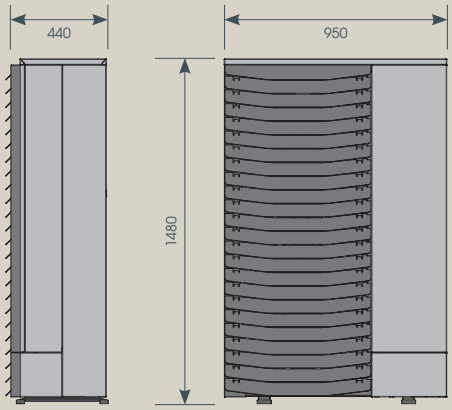

Technische Daten	BMK-HYBRID 0.10	BMK-HYBRID 0.16	BIO-HYBRID 0.10	BIO-HYBRID 0.16	
Leistungsbereich	2,5 - 20 (30)	3,5 - 20 (30)	2,5 - 14 (21,6)	3,5 - 14 (21,6)	kW
Energieeffizienzklasse	A++	A+	A++	A+	
Gewicht Inneneinheit	700	700	460	460	kg
Gewicht Außeneinheit	88	138	88	138	kg
Stromanschluss innen	230 VAC / 13 A	230 VAC / 13 A	230 VAC / 13 A	230 VAC / 13 A	
Stromanschluss außen	400 VAC / 16 A	400 VAC / 16 A	400 VAC / 16 A	400 VAC / 16 A	
Spezifische Daten Scheitholzmodul					
Heizleistung	20 (30)	20 (30)	14 (21,6)	14 (21,6)	kW
Brennstoffraum	166	166	100	100	Liter
Füllraumbreite	330	330	370	370	mm
Brennraumtiefe	560	560	300	300	mm
Wasserinhalt	125	125	100	100	Liter
Betriebsdruck max.	3	3	3	3	bar
Vor- und Rücklauf	5/4(1)	5/4(1)	1	1	Zoll
Rauchrohrdurchmesser	150	150	130	130	mm
Benötigter Kaminzug	0,2	0,2	0,1 (0,15)	0,1 (0,15)	mbar
Spezifische Daten Wärmepumpenmodul					
Leistungsbereich*	2,5 - 9,0	3,5 - 16	2,5 - 9,0	3,5 - 16	kW
Leistungszahl A7/W35*	4,4	4,2	4,4	4,2	COP
Schalldruckpegel *(5 Meter)***	43	46	43	46	dB
Kältemittel *(vorgefüllt bis 15 Meter Leitung)*	R410A	R410A	R410A	R410A	
Kältemittel Leitung	1/4" ; 5/8" isoliert	3/8" ; 5/8" isoliert	1/4" ; 5/8" isoliert	3/8" ; 5/8" isoliert	Zoll

** Die angegebenen Werte können in Abhängigkeit der Einbausituation und der örtlichen Gegebenheiten abweichen.*
*** Die angegebenen Werte sind abhängig von der jeweiligen Leistung und dem Aufstellungsort der Außeneinheit.*

HYDRAULIK SCHEMA

BIO-HYBRID

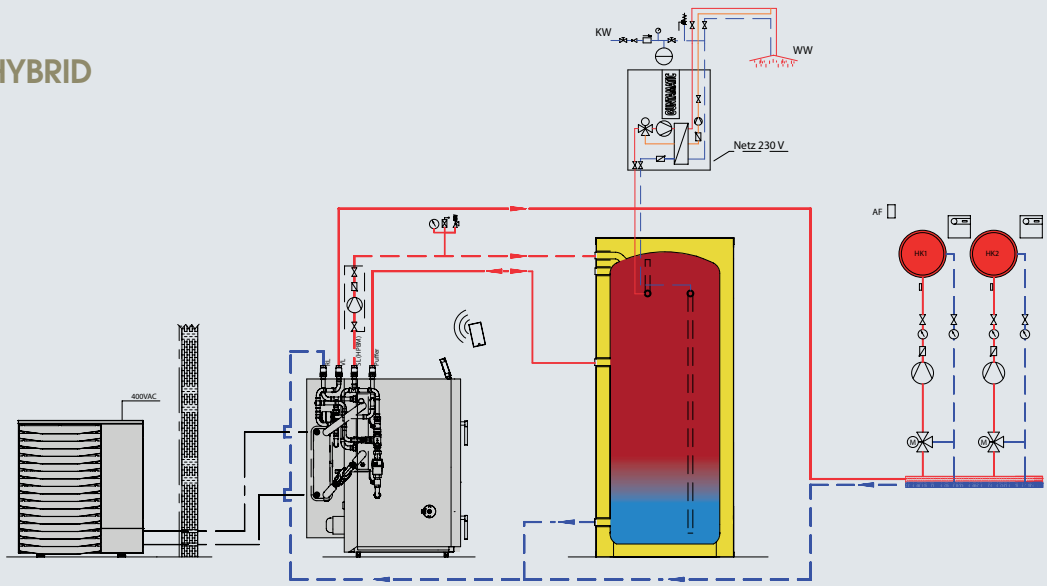

BMK-HYBRID

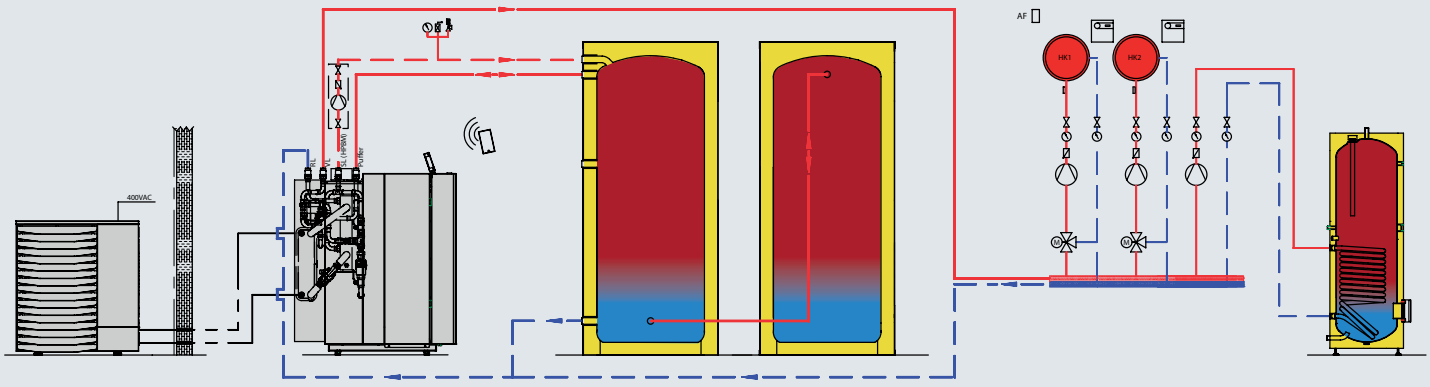

GARANTIEN UND SERVICE

Als einer der Qualitätsführer achten wir auf die optimale Verarbeitung jedes einzelnen Kessels. Sollten dennoch einmal Schwierigkeiten auftreten, finden wir kulante, schnelle und kundenfreundliche Lösungen.

Dank unseres engmaschigen und kompetenten Servicenetzes bieten wir höchste Kundendienstverfügbarkeit.

SERVICE-NUMMER
0043 (0) 7276 2441-0

„Unser Erfolgsrezept ist einfach und logisch: Wir verkaufen nichts, von dem wir nicht überzeugt sind. Wir versprechen nichts, was wir nicht halten können."

Kurt Kaufmann,
seit 1984 Serviceleiter

BIOSTAR
Niedertemperatur-Pelletheizung

VARIO / Kombianlage

WEITERE GUNTAMATIC HEIZLÖSUNGEN

BMK / Biomassekonverter

BIOSMART / Scheitholz -Beistellkessel

POWERCHIP / Hackschnitzelheizung

PRO / Industrieanlage

BIOSTAR / Pelletheizung

BIOCOM / Pellet-Industrieheizung

THERM / Pellet-Wandgerät

GUNTAMATIC

HEIZTECHNIK GMBH

HEADOFFICE
Bruck 7 . 4722 Peuerbach . Austria
Tel. 0043 (0) 7276-2441-0 . Fax 0043 (0) 7276-3031 . office@guntamatic.com . www.guntamatic.com

10/2017 - Darstellungen, Bilder, Daten und Maßangaben können von der tatsächlichen Ausführung abweichen bzw. ohne Angabe von Gründen jederzeit abgeändert werden. Beachten Sie bitte, dass bei einer Kaufentscheidung ausschließlich der letzte Änderungsstand bzw. die Angaben in der Auftragsbestätigung gültig sind. Sollten Abweichungen zu den vorliegenden Prospektangaben eine getroffene Kaufentscheidung beeinträchtigen, ist dies unverzüglich nach Erhalt der Auftragsbestätigung zu reklamieren. Spätere Reklamationen können nicht mehr anerkannt werden.