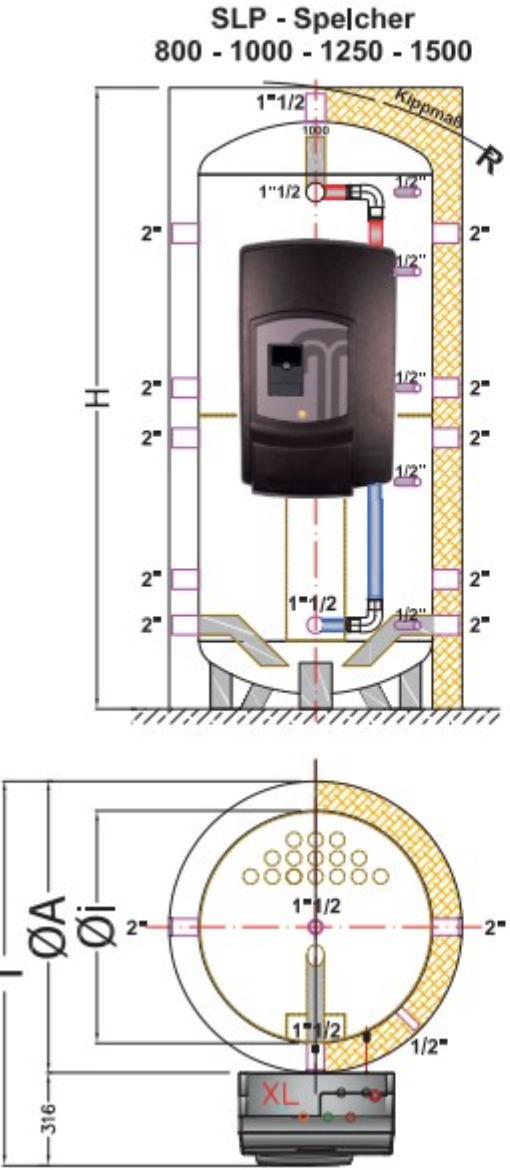

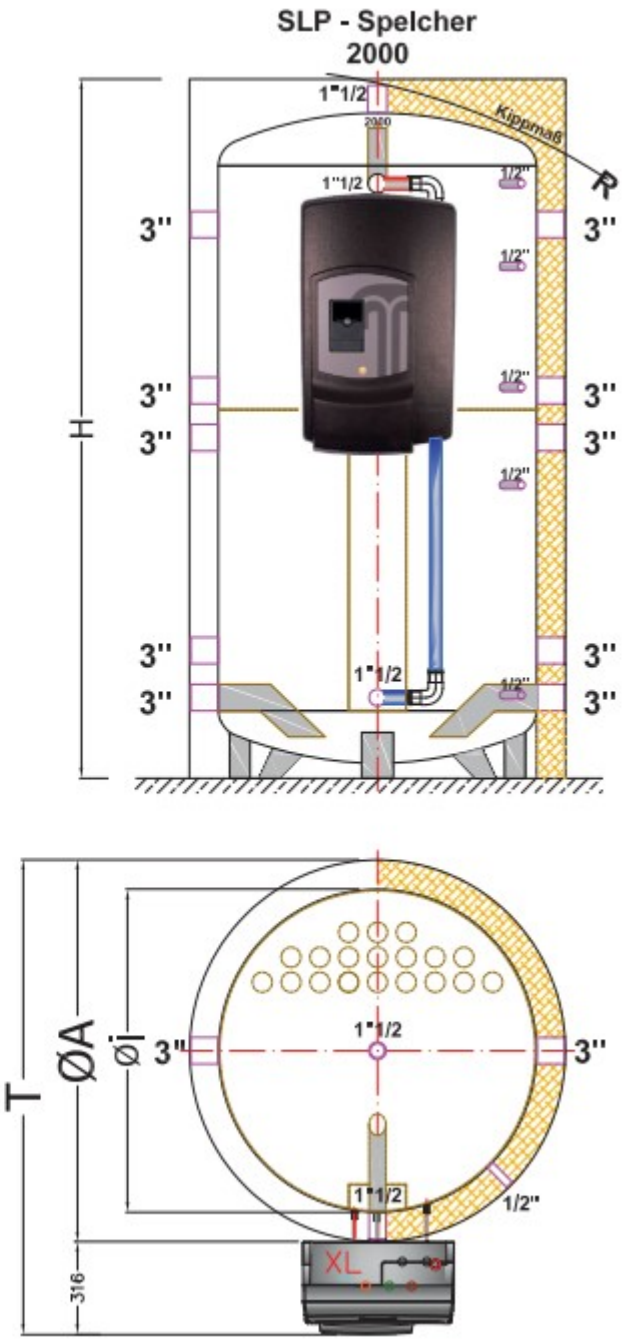

Frischwasserstationen getrennt bestellen !

Verrohrung bauseits !

Modell	Abmessungen (mm)					Isolierung	Inhalt
SLP	Øi	ØA	H	T	R		
SLP800F	790	1050	1765	1306	1775	100	750
SLP1000F	790	1050	2110	1306	2110	100	931
SLP1250F	950	1210	2105	1466	2090	100	1266
SLP1500F	1000	1260	2145	1316	2145	100	1472
SLP2000F	1100	1360	2380	1416	2385	100	1950
***R** = Kippmass	**Isolierung abnehmbar!!						